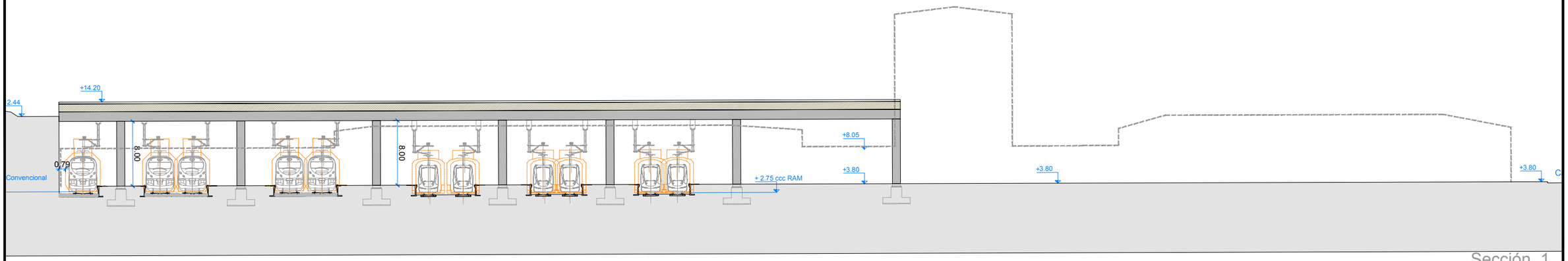

Sección 1

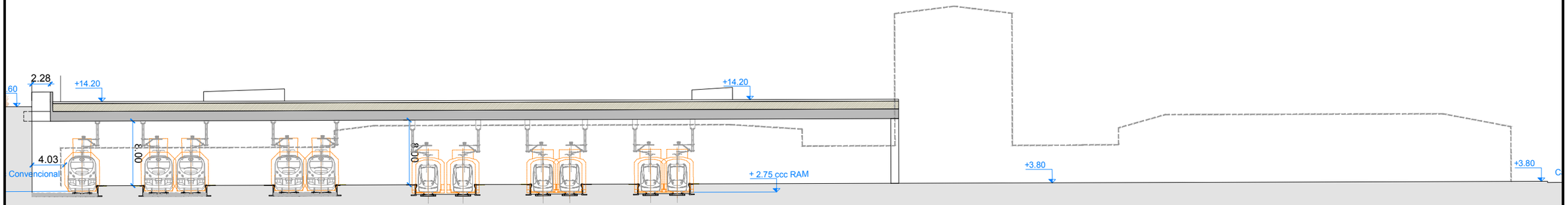

Sección 2

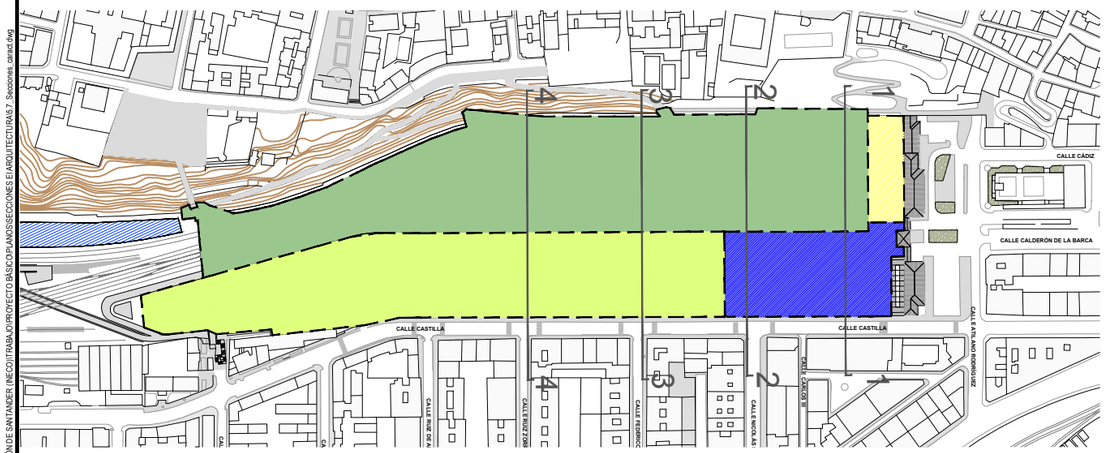

Z:\PROYECTOS 2016\EF-2016\65-ESTACIÓN DE SANTANDER (NECO)\TRABAJO\PROYECTO BÁSICO\PLANOS\SECCIONES E\ARQUITECTURA\5.7. Secciones_caract.dwg

MINISTERIO DE FOMENTO	SECRETARÍA DE ESTADO DE INFRAESTRUCTURAS, TRANSPORTE Y VIVIENDA SECRETARÍA GENERAL DE INFRAESTRUCTURAS	TITULO PROYECTO: ESTUDIO INFORMATIVO PARA LA REORDENACIÓN DE ESPACIOS EN LA ESTACIÓN DE SANTANDER		ESCALA ORIGINAL A3 1/500 NUMÉRICA 0 10 20 30m GRÁFICA	FECHA: JULIO 2018	Nº DE PLANO: 5 Nº DE HOJA: HOJA 1 DE 2	TITULO DE PLANO: SECCIONES CARACTERÍSTICAS

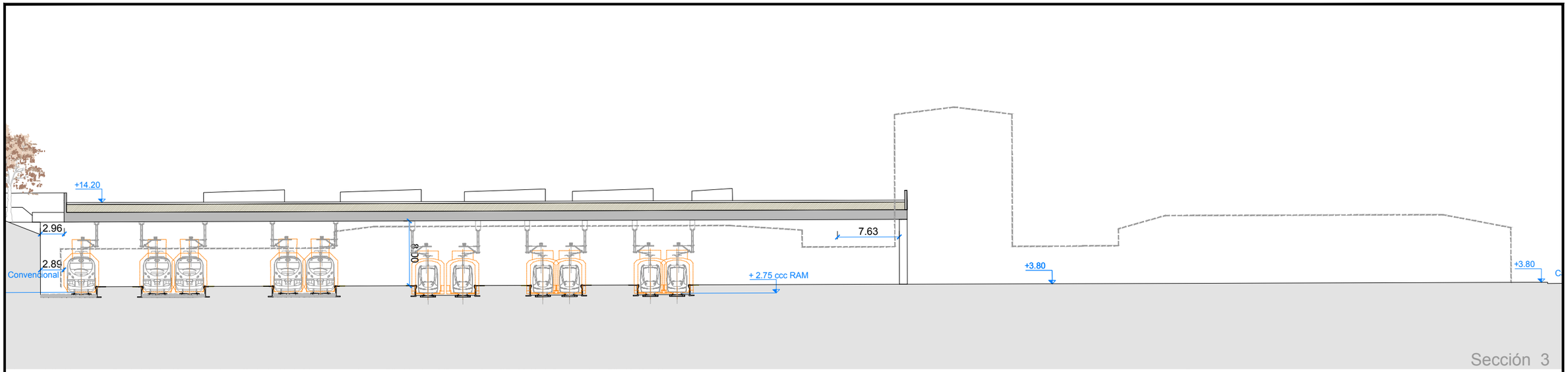

Sección 3

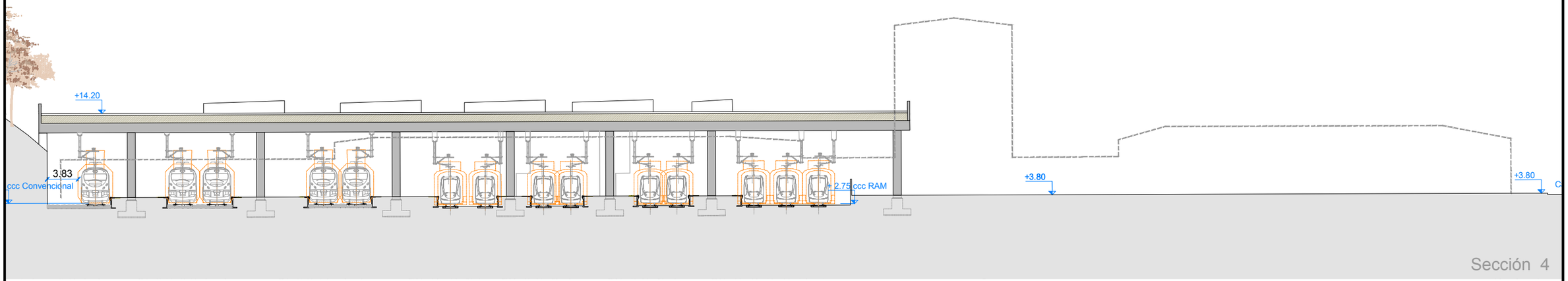

Sección 4

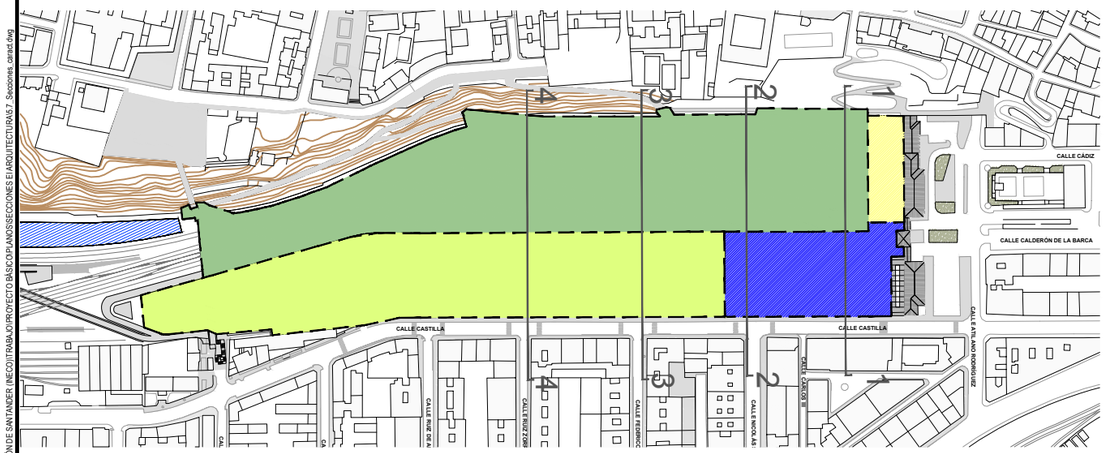

Z:\PROYECTOS 2018\F 2018 65-ESTACIÓN DE SANTANDER. INECO\TRABAJO\PROYECTO BÁSICO\PLANOS\SECCIONES E ARQUITECTURAS\7 - Secciones_cared.dwg

MINISTERIO DE FOMENTO	SECRETARÍA DE ESTADO DE INFRAESTRUCTURAS, TRANSPORTE Y VIVIENDA SECRETARÍA GENERAL DE INFRAESTRUCTURAS	TITULO PROYECTO: ESTUDIO INFORMATIVO PARA LA REORDENACIÓN DE ESPACIOS EN LA ESTACIÓN DE SANTANDER		ESCALA ORIGINAL A3 1/500 — 0 10 20 30m NUMÉRICA — GRÁFICA	FECHA: JULIO 2018	Nº DE PLANO: 5 Nº DE HOJA: HOJA 2 DE 2	TITULO DE PLANO: SECCIONES CARACTERÍSTICAS